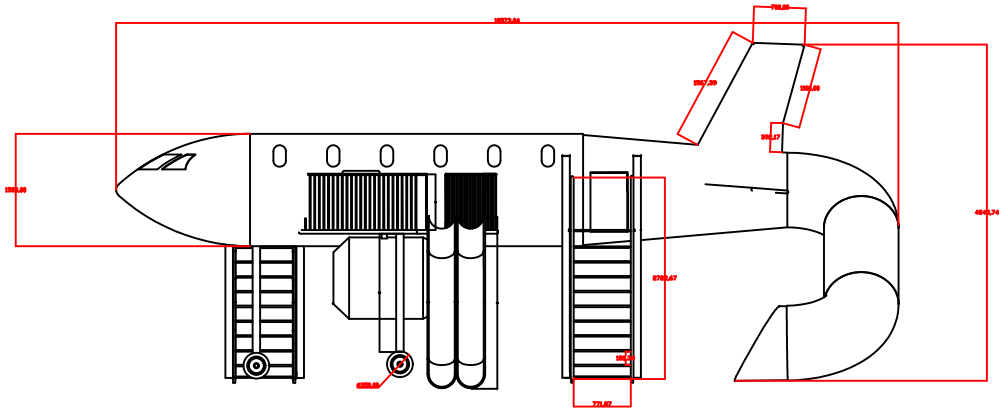

VISTA LATERAL

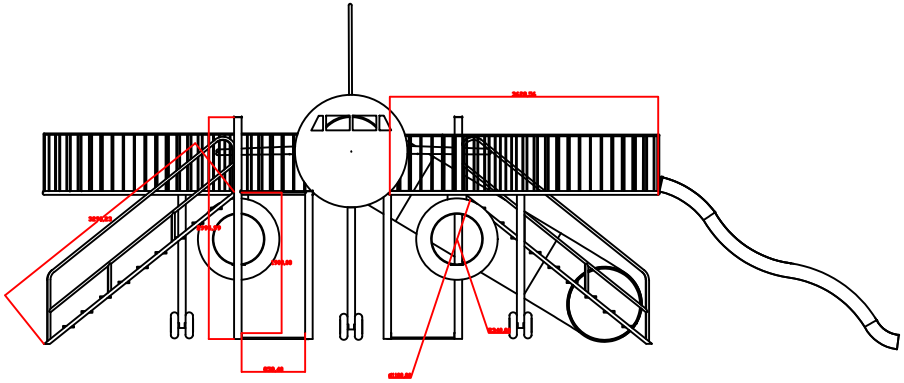

VISTA FRONTAL

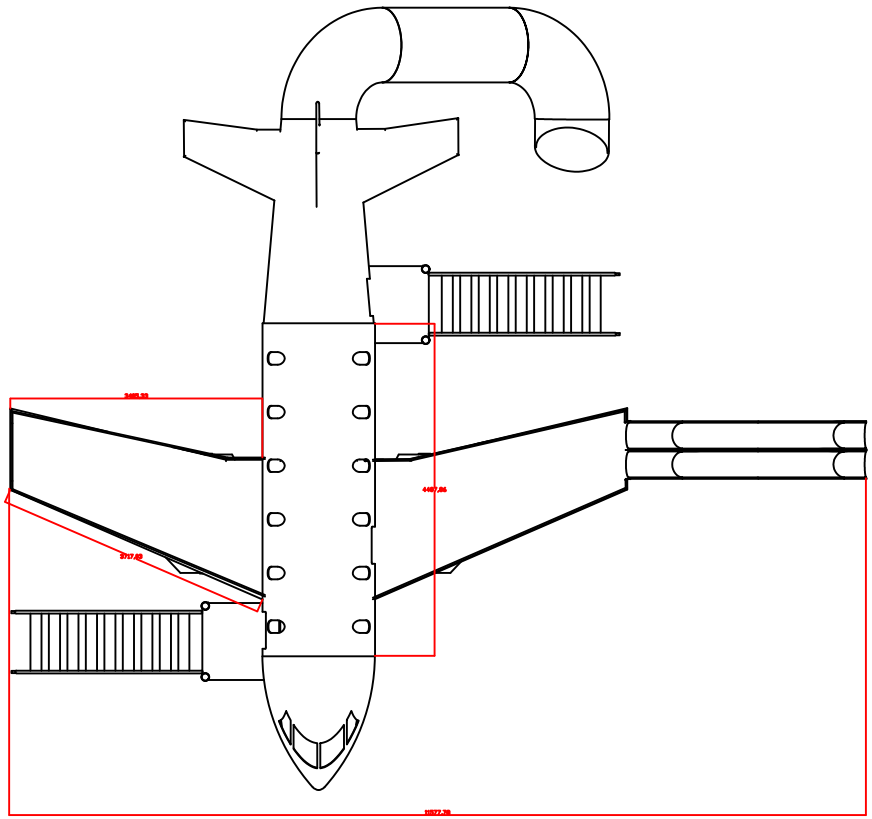

PLANTA BAIXA

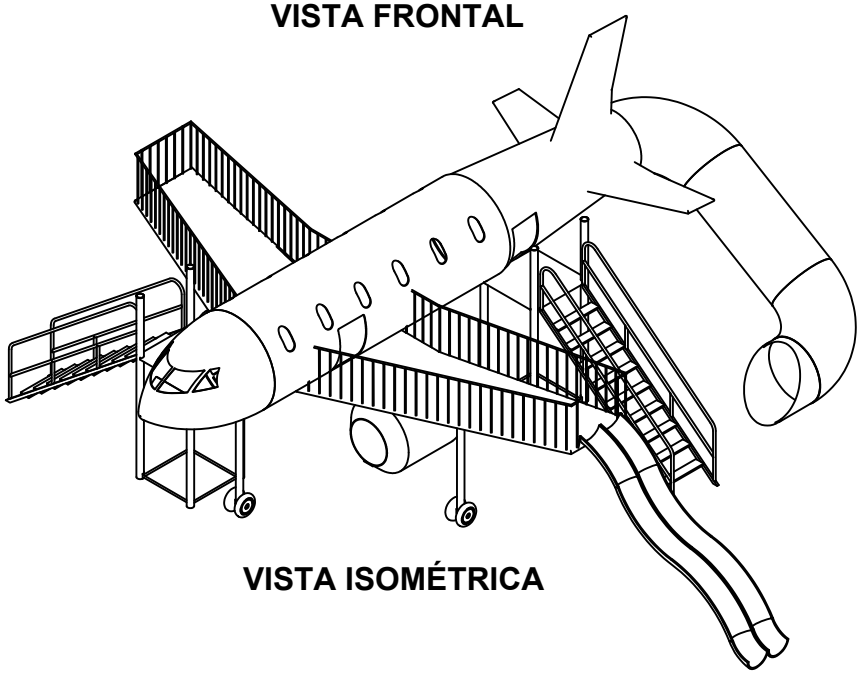

VISTA ISOMÉTRICA

LAMB - AK/LU/AL

RUA A, 5679 - PARQUE INDUSTRIAL III
CNPJ 14.037.993/001-80
FONE (45) 3254 7056
MARECHAL CÂNDIDO RONDON - PR
www.lamb.global

obra: JATO	folha: 01/01
proprietário: FABIANO ELIAS LAMB	projeto: ARQUITETÔNICO
conteúdo: VISTA LATERAL VISTA ISOMÉTRICA VISTA FRONTAL PLANTA DE BAIXA	data: MAIO/2026
	autor: FABIANO ELIAS LAMB ENG. CIVIL - CREA PR-2038983D